ПОДВІЙНЕ ПІДСВІЧУВАННЯ

TD-9462E4B-A

6MP ЦИЛІНДРИЧНА МЕРЕЖЕВА ВІДЕОКАМЕРА з подвійним підсвічуванням

КЛЮЧОВІ ОСОБЛИВОСТІ

Подвійне підсвічування

Кольорове зображення вдень і вночі завдяки білому та ІЧ-підсвічуванню

WDR 120 дБ

Широкий динамічний діапазон для складного освітлення

Розумне виявлення

Перетин лінії, вторгнення в зону, виявлення тиняння та скупчення людей

IP67

Захист від вологи та пилу

H.265+

Ефективне стиснення відео без втрати якості

Виявлення руху

Реакція на рух у зоні спостереження в реальному часі

PoE

Живлення по мережевому кабелю Ethernet

-30°C...+60°C

Робота в широкому діапазоні температур

Мережева циліндрична відеокамера з подвійним підсвічуванням (біле світло + ІЧ), роздільною здатністю 6 Мп, доступна з фіксованим (2,8/3,6 мм) або моторизованим (2,7-13,5 мм) об'єктивом. Захист корпусу IP67 забезпечує надійну роботу на вулиці.

- ✓ **Модель TD-9462E4B-A підтримує кодування H.265+/H.265/H.264+/H.264/MJPEG та передачу відео роздільною здатністю до 3296×1856 при 30 к/с чотирма потоками.**
- ✓ Підтримує інтелектуальну відеоаналітику: перетин лінії, вторгнення в зону, виявлення тиняння, незаконного паркування, залишених предметів і скупчення людей.

СПЕЦИФІКАЦІЯ

Модель	TD-9462E4B-A
КАМЕРА	
Тип матриці	1/2,4" CMOS
Макс. роздільна здатність	3296×1856
Швидкість затвора	1/3 с ~ 1/100000 с
Тип діафрагми	Фіксована діафрагма (фіксований об’єктив) / DC-діафрагма (моторизований об’єктив)
Мінімальна освітленість	0,01 лк @F1.6, AGC увімк.; 0 лк з підсвічуванням
Відношення сигнал/шум	≥50 дБ
Об'єктив (фіксований)	2,8 мм @F1.6 (гориз. 104°, верт. 54°, діагон. 125°); 3,6 мм @F1.6 (гориз. 80°, верт. 40°, діагон. 95°)
Об'єктив (моторизований)	2,7~13,5 мм @F1.6, гориз. 104°~36,5°, верт. 55°~21°, діагон. 124°~42°
Фокусування	Фіксоване / моторизоване
Тип кріплення об'єктива	M12 (фіксований) / Ø14 (моторизований)
Широкий динамічний діапазон	120 дБ
BLC (компенсація заднього засвічення)	Так
HLC (компенсація засвічення)	Так
Антитуман	Так
Цифрове шумопригнічення	3D DNR
Регулювання кута	Панорама: 0°~360°; нахил: 0°~90°; обертання: 0°~360°
ІНТЕРФЕЙСИ	
Мережа	RJ45 (10/100 Base-T)
Відеовихід	Немає
Аудіо	1 канал аудіовходу; 1 канал аудіовиходу; 2 вбудовані мікрофони
Зберігання	Вбудований слот micro SD, до 512 ГБ
Скидання	Так
Тривога	1 канал тривожного входу; 1 канал тривожного виходу

ЗОБРАЖЕННЯ	
Відеокодек	Головний/четвертий потік: H.265+/H.265/H.264+/H.264; Другий/третій потік: H.265+/H.265/H.264+/H.264/MJPEG
Стандарт стиснення H.264	Baseline/Main/High Profile
Роздільна здатність	6MP(3296×1856), 3K(3200×1800), 4MP(2688×1520), 2K(2560×1440), 1080P, 720P, D1, VGA, 640×360, CIF, 480×240
Головний потік	6MP/3K/4MP/2K/1080P (60 Гц: 1~30 к/с; 50 Гц: 1~25 к/с)
Другий потік	1080P (60 Гц: 1~15 к/с; 50 Гц: 1~12 к/с)/720P/D1/VGA/640×360/CIF/480×240 (60 Гц: 1~30 к/с; 50 Гц: 1~25 к/с)
Третій потік	720P/D1/VGA/640×360/CIF (60 Гц: 1~30 к/с; 50 Гц: 1~25 к/с)
Четвертий потік	1080P/720P/D1/VGA/640×360/CIF/480×240 (60 Гц: 1~30 к/с; 50 Гц: 1~25 к/с)
Бітрейт	32 Кбіт/с ~ 10 Мбіт/с
Тип бітрейта	VBR/CBR
Аудіокомпресія	G711A/U
Налаштування зображення	ROI, насиченість, яскравість, відтінок, контраст, WDR, різкість, віддзеркалення, шумопригнічення — через клієнт або веббраузер
ROI	8 зон, кожна зона налаштовується окремо
ІНТЕЛЕКТУАЛЬНА АНАЛІТИКА	
Відеоаналітика (IVD)	Перетин лінії/вторгнення в зону/вхід у зону/вихід із зони (людина/транспорт), виявлення тиняння, незаконного паркування, залишеного/зниклого предмета, скупчення людей
Статистика	Підрахунок цілей за лінією/зоною, теплова карта
Виявлення аномалій	Зміна сцени, розмиття відео, аномальний колір, аудіоаномалія
Виявлення облич	Виявлення та захоплення облич
Відеометадані	Одночасне розпізнавання людини, транспортного засобу та немоторизованого транспорту; 13 атрибутів людини, 4 атрибути транспорту, 1 атрибут немоторизованого транспорту
ДИСТАНЦІЯ DORI	
Об'єктив 2,8 мм	Виявлення: 71 м; спостереження: 28 м; розпізнавання: 14 м; ідентифікація: 7 м
Об'єктив 3,6 мм	Виявлення: 99 м; спостереження: 40 м; розпізнавання: 20 м; ідентифікація: 10 м
Об'єктив 2,7~13,5 мм (W)	Виявлення: 69 м; спостереження: 28 м; розпізнавання: 14 м; ідентифікація: 7 м
Об'єктив 2,7~13,5 мм (T)	Виявлення: 194 м; спостереження: 78 м; розпізнавання: 39 м; ідентифікація: 19 м

ФУНКЦІЇ	
Віддалений моніторинг	Веб-клієнт/NVR/NVMS/мобільний додаток
Веббраузер	Chrome 105.0+/Edge 105.0+/Firefox 121.0+/Safari 14.0+
Мережеве підключення	До 10 користувачів одночасно; багатопотокова трансляція в реальному часі
Інтернет-протоколи	UDP, IPv4, IPv6, DHCP, NTP, RTSP, RTP, RTCP, RTMP, FTP, PPPoE, DDNS, SMTP, SNMP, HTTP, 802.1x, UPnP, HTTPS, NAT, QoS, ICMP, IGMP
Протокол інтеграції	ONVIF Profile S/G/M/T
API та SDK	Так
Зберігання	Мережеве віддалене зберігання; зберігання на карті micro SD
Інтелектуальні тривоги	Виявлення руху, SMD, тривога датчика, помилка SD-карти, SD-карта заповнена, конфлікт IP-адреси, відключення кабелю, аудіотривога
Головні функції	Водяний знак, відеомаскування, сигнал «heartbeat», Smart IR, інтелектуальне підсвічування, режим «коридор», корекція дисторсії, ANR, хмарне оновлення, зняття з охорони
Безпека	Шифрування прошивки, HTTPS, конфігурації та відео; блокування при несанкціонованому вході; фільтрація IP-адрес; 802.1x; автовихід після тайм-ауту; автентифікація HTTP/RTSP/API; TLS 1.1/1.2/1.3
PoE	Так, IEEE802.3af, class3
Дальність підсвічування	ІЧ: до 50 м; біле світло: до 40 м
Ступінь захисту	IP67
ІНШЕ	
Живлення	DC12В/PoE
Споживана потужність	DC12В: <9,2 Вт; PoE: <10,9 Вт
Умови зберігання	від –30 °C до +65 °C, вологість ≤ 95 % (без конденсації)
Умови експлуатації	від –30 °C до +60 °C, вологість ≤ 95 % (без конденсації)
Габарити	217,8×80,5×80,3 мм
Маса (нетто)	0,672 кг (фіксований) / 0,686 кг (моторизований)
Матеріал	Корпус з алюмінієвого сплаву
Монтаж	Стельовий монтаж; настінний монтаж
Сертифікація	CE, FCC
Екологічні стандарти	Директива EU RoHS, WEEE (2012/19/EU), REACH (EC1907/2006)

РОЗМІРИ

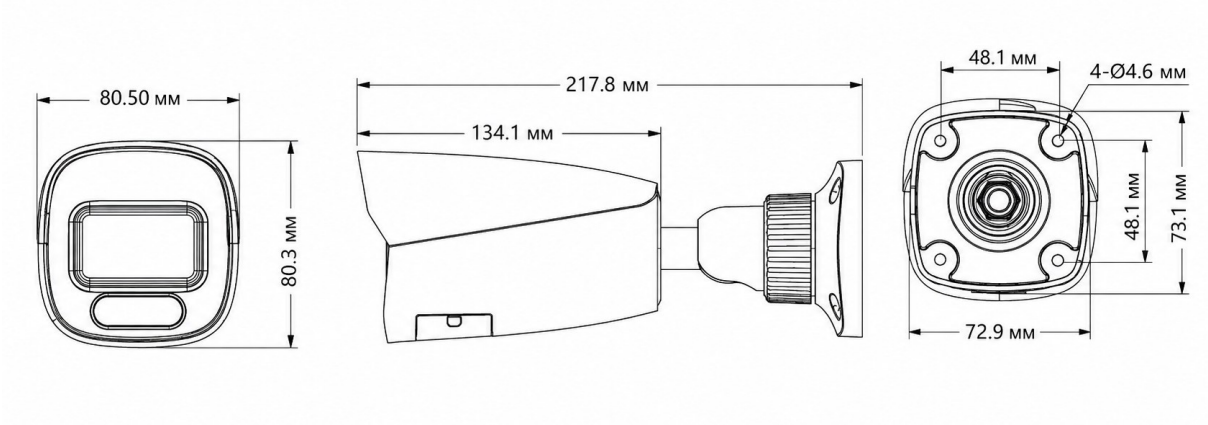

ІНФОРМАЦІЯ ДЛЯ ЗАМОВЛЕННЯ

Тип пристрою	Модель	Опис
Мережева відеокамера	TD-9462E4B-A(D/AZ/PE/AW3)	6MP циліндрична мережева відеокамера з подвійним підсвічуванням, моторизованим об'єктивом 2,7-13,5 мм, PoE/DC12B, IP67, від -30°C до +60°C
Мережева відеокамера	TD-9462E4B-A(D/PE/AW3)	6MP циліндрична мережева відеокамера з подвійним підсвічуванням, фіксованим об'єктивом 2,8/3,6 мм, PoE/DC12B, IP67, від -30°C до +60°C

АКСЕСУАРИ (опціонально)

TD-YXH0301
монтажна коробка

TD-YXH0103
монтажна коробка (низькопрофільна)

TD-YXH0104
монтажна коробка (компактна)

TD-YXH0304
монтажна коробка (кутова)

TD-YXH0301+ TD-YZJ0501
кріплення на стовп

TD-YXH0301+ TD-YZJ0601
кутове кріплення

TD-YXH0301+ TD-YZJ0810
стельове кріплення