choetech

Інструкція з експлуатації

3600W **Портативна зарядна станція**

Model: BS009

Дякуємо за те, що вибрали choetech! Цей виріб призначений для того, щоб забезпечувати робочий стан електронного обладнання. Незалежно від того, чи займаєтеся ви альпінізмом, спите в своєму автомобілі під час подорожі або розбили табір на відкритому повітрі, цей виріб здатен забезпечувати живлення електронного обладнання. За надзвичайних обставин ви можете використовувати виріб як резервний акумулятор.

Увага! Електричні розетки змінного струму виробу, напруга змінного струму виробу на виході та частота змінюються залежно від країни або регіону. Перш ніж використовувати цей виріб, уважно прочитайте керівництво користувача й дотримуйтеся рекомендацій щодо користування.

Пакувальний лист

1 x портативний накопичувач енергії потужністю 3600 Вт, 1 x інструкція з експлуатації

Значок продукту

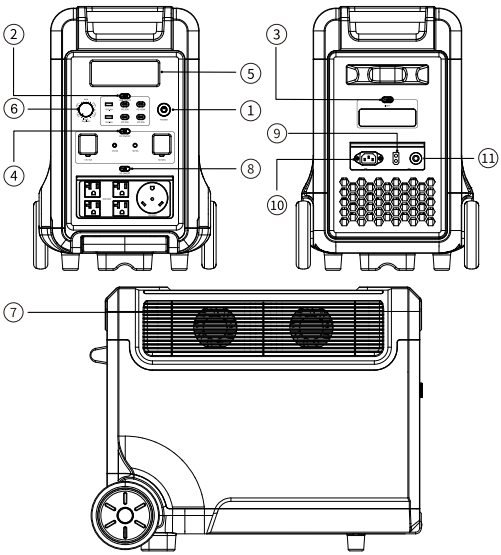

① Головний вимикач живлення
② Вимикач USB
③ Вимикач світла (керування світлодіодними лампами)
④ Вимикач постійного струму
⑤ РК-екран
⑥ Ручка регулювання вхідної потужності
⑦ Канал охолоджуючого повітря
⑧ Перемикач змінного струму (ручне перемикання 50/60 Гц)
⑨ Вхідний порт XT90 (для сонячної панелі)
⑩ Вхід змінного струму
⑪ Кнопка захисту від перевантаження

Опис РК-екрана

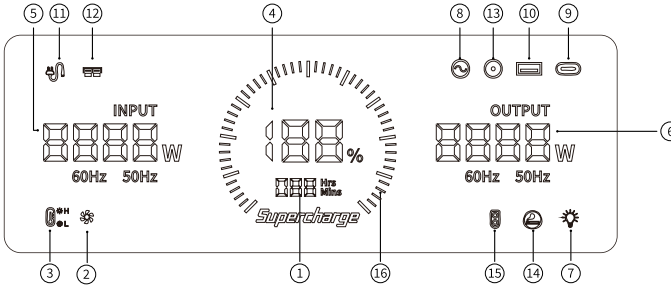

① Час використання/заряджання, що залишився
② Стан вентилятора
③ Захист від високої/низької температури
④ Відсоток заряду батареї
⑤ Загальна вхідна потужність
⑥ Загальна вихідна потужність
⑦ Світлодіодне підсвічування
⑧ Вихід змінного струму
⑨ Вихід PD3.0
⑩ Вихід USB
⑪ Підключити до мережі
⑫ Інтерфейс XT90
⑬ Вихід постійного струму (12 В)
⑭ Сигаретний порт (12 В)
⑮ вихід XT60 (12 В) вихід
⑯ індикатор заряду акумулятора

Параметр

Ємність акумулятора	3840Wh (80Ah/48V)
Введіть	Порт зарядки змінного струму EU/UK/CH: 220V-240V 50/60Hz (2200W) US/JP: 100V-120V 50/60Hz (1500W)
	Інтерфейс постійного струму (XT90): 12-160 В (макс. 2000 Вт)
Вихід	Порт змінного струму: EU/UK/CH: 220V-240V 50/60Hz (3600W) US/JP: 100V-120V 50/60Hz (3300W)
	2 порти USB-A: QC 3.0, 5 В⎓3 А, 9 В⎓2 А, 12 В⎓1,5 А (макс. 18 Вт)
	3 порти USB-C: 5 В⎓3 А, 9 В⎓2,22 А, 12 В⎓1,67 А (макс. PD 20 Вт)
	Порт USB-C: 5 В⎓3 А, 9 В⎓3 А, 12 В⎓3 А, 15 В⎓3 А, 20 В⎓5 А (макс. PD 100 Вт)
	2 порти DC5521: 12 В⎓3 А
	Інтерфейс XT60: 12В⎓25А
	Сигаретний порт: 12В⎓10А
СВІТЛОДІОДНИЙ	3 Вт
Температура заряджання	0° - 40°C
Робоча температура	-10° - 40°C

Режим ДБЖ

Функція ДБЖ

Цей виріб має функцію резервного джерела безперебійного живлення. Застереження щодо використання та експлуатації наведені нижче.

Як показано на малюнку 1 нижче, якщо виріб підключено між розеткою та електричним приладом, а джерело живлення та вимикач змінного струму виробу знаходяться в стані УВІМКНЕНО, виріб перейде в робочий режим ДБЖ. Електроживлення в розетці забезпечує живлення електроприладів через байпас, а також одночасно заряджає виріб.

(Фігура 1)

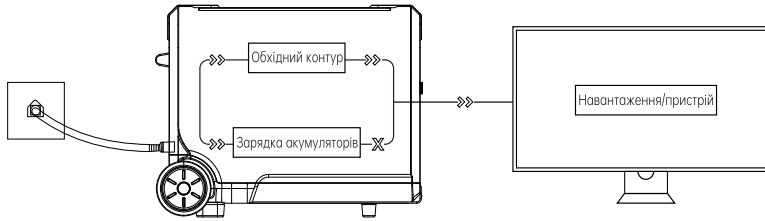

Як показано на малюнку 2 нижче, коли живлення від мережі на кінці розетки від'єднано, вихід внутрішнього байпасу виробу припиняє працювати, і виріб перемикається на схему двонаправленого інвертора протягом 10 мс, а схема виводить живлення на електроприлади до Переконайтеся, що електроприлади знаходяться в цьому стані Під час процесу живлення не переривається і працює нормально.

(фігура 2)

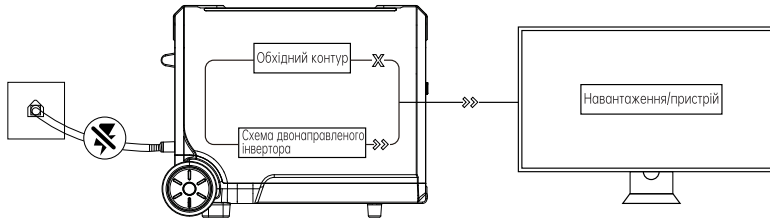

Підключення сонячних панелей

За умови освітлення цей виріб можна підключити до сонячної панелі для заряджання виробу, а потужність заряджання визначається відповідно до освітленості та погодних умов.
У цьому режимі заряджання ми підтримуємо вхід сонячної панелі в межах 2000 Вт, а вхідна напруга не може перевищувати 160 Вт.

Ми рекомендуємо наступні два варіанти зарядки.

●Зарядка сонячної панелі

I Варіант перший: Область зарядки пристрою

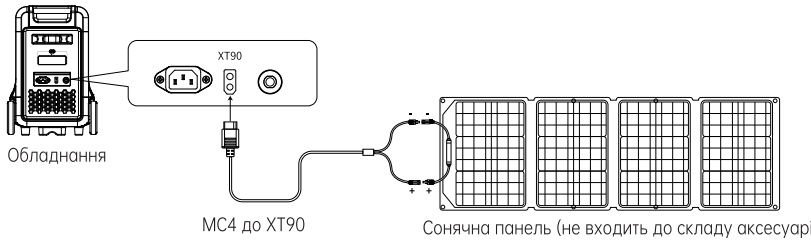

II Варіант перший: Область зарядки пристрою

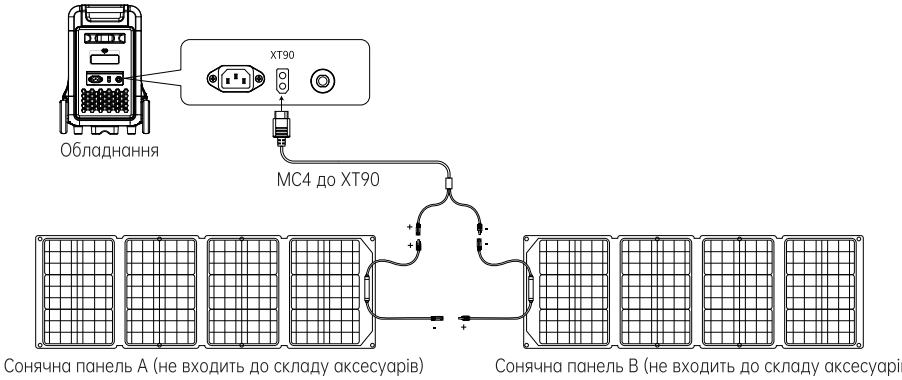

Зарядка автомобіля

Коли автомобіль запускається, підключіть зарядний порт на автомобілі та продукті за допомогою кабелю для заряджання автомобіля, щоб зарядити продукт. Спосіб підключення показано на малюнку.
Цей продукт підтримує автомобільний зарядний пристрій 12 В/24 В, будь ласка, зверніть увагу на наступні два пункти під час заряджання таким способом.
※Будь ласка, робіть це, коли автомобіль запускається, інакше акумулятор автомобіля може розрядитися.
※Потужність заряджання автомобіля зазвичай становить 90-120 Вт, а час заряджання довший. Якщо потрібна швидка зарядка, рекомендується використовувати мережеве живлення.

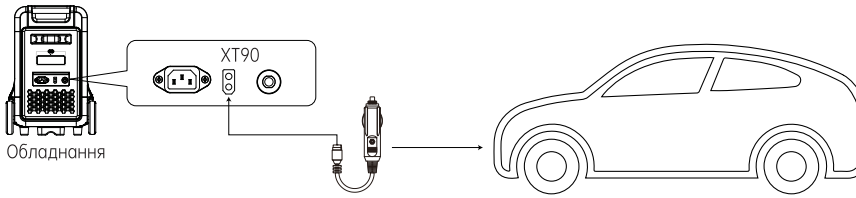

Вирішення проблем

① 

Будь-яка з наведених вище піктограм вихідного сигналу блимає та подає звуковий сигнал.
Причина: вихід перевищує норму/коротке замикання
Рішення: зніміть навантаження, потім коротко натисніть перемикач у зоні, що відповідає значку, сигналізація знята

② 

Блимання значка попередження про температуру, звуковий сигнал.
Причина: температура продукту занадто висока або занадто низька.
Рішення: виведіть продукт із стану заряджання, зніміть усі навантаження, вимкніть джерело живлення, зачекайте, поки пристрій відновиться до відповідної робочої температури, і зніміть сигналізацію.

③ 

Блимає логотип мережі, а акумулятор не заряджається.
Причина: зарядний кабель погано підключений.
Рішення: перевірте стан підключення кабелю та живлення джерела живлення.

Важливі запобіжні заходи

⚠ Примітки

Ризик пожежі або опіків Дотримуйтеся інструкції виробника. Не розбирайте виріб, не стискайте його та не розташовуйте в місці, де температура перевищує 60℃, не спалюйте виріб.

⚠ Увага

При використанні виробу дотримуйтеся наведених далі технічних характеристик.
1. Перш ніж користуватися виробом, уважно прочитайте керівництво користувача.
2. Щоб зменшити ризик травмування, уважно стежте за дітьми коли виріб використовується поблизу від дітей.
3. Не кладіть руки або пальці всередину виробу.
4. Не допускайте ударів або трясіння виробу.
5. Довготривалий вплив високої температури скорочує термін служби акумулятора. Слід уникати тривалого впливу на виріб сильних сонячних променів.
6. Не допускайте потрапляння до виробу води, бруду та пилу.
7. Уникайте використання виробу під прямими сонячними променями, дощем або у вологому середовищі.
8. Цей виріб не слід встановлювати біля радіатора, печі або будь-якого іншого джерела тепла.
9. Переконайтеся в тому, що виріб розташовано в добре вентильованій області з достатнім простором навколо виробу для розсіювання тепла.
10. Не змінюйте й не розбирайте виріб.
11. Використання адаптерів живлення або сонячних панелей для заряджання, які не рекомендуються або продаються не виробником не енергетичних електроустановок, може призвести до пожежі чи спричинити тілесні ушкодження.
12. При використанні електричної установки не застосовуйте номінальну потужність, що перевищує потужність на виході установки. Перевантаження на виході понад номінальну потужність може призвести до пожежі або спричинити тілесні ушкодження.
13. Щоб забезпечити безпеку виробу, ремонт виробу має виконувати спеціаліст із використанням одних і тих самих запасних частин.

Перестороги

- Заборонено перевозити цей виріб у літаку.
- Щоб забезпечити належній термін служби акумулятора, використовуйте й заряджайте виріб мінімум один раз кожні три місяці.
- Задля забезпечення оптимальної продуктивності виробу рекомендується використовувати оригінальні або сертифіковані зарядні пристрої та кабелі.
- Цей виріб не є водонепроникним. Не допускайте контакту цього виробу з рідиною.
- Не розбирайте виріб.
- Уникайте падіння виробу на підлогу.
- Уникайте використання виробу в середовищах із надто високою або надто низькою температурою.
- При поводженні з використаними акумуляторами або обладнанням дотримуйтеся всіх застосовних місцевих нормативно-правових актів.

За додатковою інформацією завітайте:

choetech/global

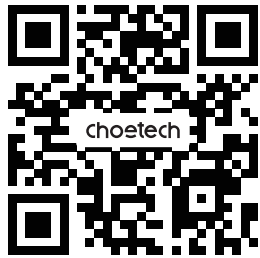

choetech/ukrainian



www.choetech.com

support@choetech.com

b2b@choetech.com

http://www.facebook.com/choetechofficial

http://www.twitter.com/CHOETECH